Metronoms un skaņotājs STH200 Lietošanas pamācība

Paldies, ka iegādājāties Seiko metronomu un skaņotāju STH200. Pirms ierīces lietošanas rūpīgi izlasiet šo pamācību. Pareiza lietošana palīdzēs nodrošināt ilgāku ierīces kalpošanas laiku.

DROŠĪBAS PASĀKUMI

Tālāk minētie brīdinājumi ir svarīgi drošai un pareizai ierīces lietošanai, lai novērstu savainojumus un īpašuma bojājumus.
- Neizjauciet ierīci, nemēģiniet to remontēt un neveiciet izmaiņas ierīcē vai baterijā.
- Nepieskarieties ierīcei ar mitrām rokām.
- Nelietojiet un neuzglabājiet ierīci vietās, kur tā var samirkt, piemēram, vannasistabā, pie izlietnes vai ārā.
- Nepakļaujiet baterijas uguns iedarbībai.
- Izmantojiet tikai šai ierīcei norādītās baterijas.
- Neievietojiet ierīcē adatas vai citus svešķermeņus.
Ja svešķermenis iestrēgst ierīcē, pārtrauciet tās lietošanu un vērsieties pie pārdevēja vai speciālista.
- Nenovietojiet ierīci uz nestabilām virsmām.
- Nemetiet ierīci un nepieļaujiet tās apzinātu nokrišanu.
- Nelietojiet un neuzglabājiet ierīci ļoti karstās vietās, piemēram, pie sildītājiem, uz siltumu izstarojošām ierīcēm, tiešos saules staros vai automašīnā.
- Nelietojiet un neuzglabājiet ierīci ļoti mitrās vietās.
- Glabājiet ierīci maziem bērniem nepieejamā vietā.
- Izņemtās baterijas un bateriju nodalījuma vāciņu glabājiet maziem bērniem nepieejamā vietā. Ja bērns kādu no šīm detaļām norij, nekavējoties vērsieties pie ārsta.
- Nespiediet slēdžus un ierīces korpusu ar pārmērīgu spēku.
- Nepieļaujiet iztecējuša baterijas šķidruma saskari ar ādu.
- Nelietojiet un neuzglabājiet ierīci putekļainās vietās vai vietās ar vibrāciju.
- Ierīces tīrīšanai neizmantojiet šķīdinātāju vai spirtu.
- Izņemiet bateriju, kad tā ir izlādējusies vai ierīci ilgstoši nelietosiet.
- Lietojiet austiņas drošā skaļumā.
- Ievietojiet bateriju pareizi, ievērojot (+) un (-) polu izvietojumu.

Pirms lietošanas skatiet sadaļu „BATERIJAS NOMAIŅA” un ievietojiet komplektā iekļauto bateriju.
Komplektā iekļautā baterija paredzēta darbības pārbaudei, tādēļ tās kalpošanas laiks var būt īsāks nekā parasti.

* Izlietotās baterijas utilizējiet atbilstoši vietējiem noteikumiem.

IERĪCES UZBŪVE

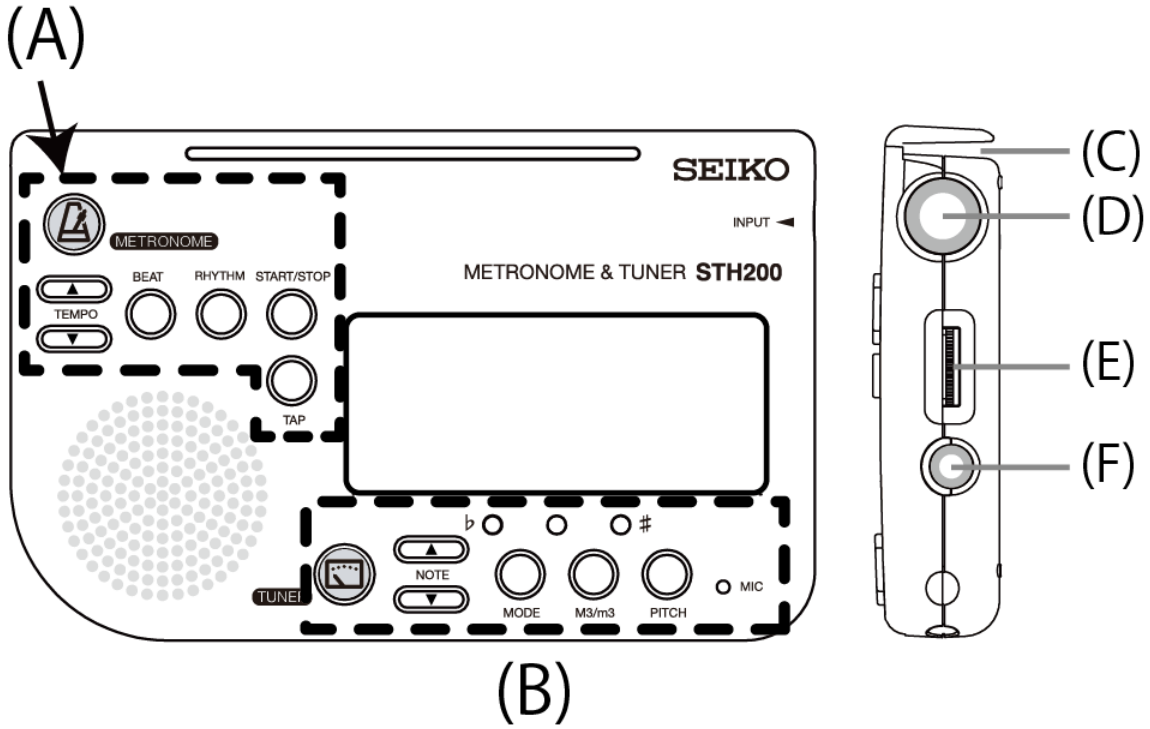

(A) Metronoma vadības daļa

(B) Skaņotāja vadības daļa

(C) Sprauga piestiprināšanai pie nošu statīva

(D) Ieejas ligzda ϕ 6,3 mm (mono)

(E) Skaļuma regulators

(F) Austiņu ligzda ϕ 3,5 mm (stereo)

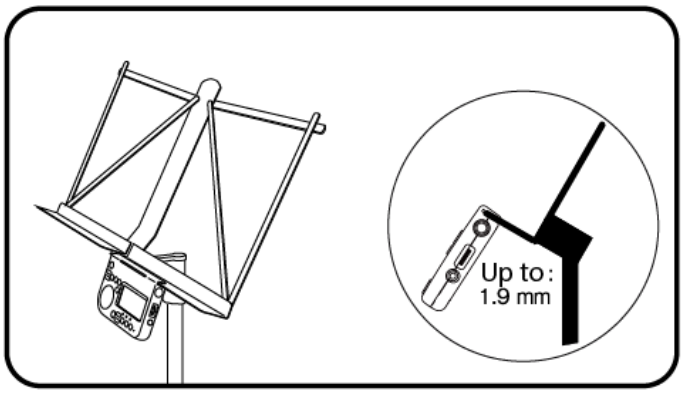

Ierīci var piestiprināt pie nošu statīva, izmantojot spraugu. Pārliecinieties, ka statīvs ir pietiekami dziļi ievietots spraugā. (Piemērots statīviem līdz 1,9 mm biezumam.)

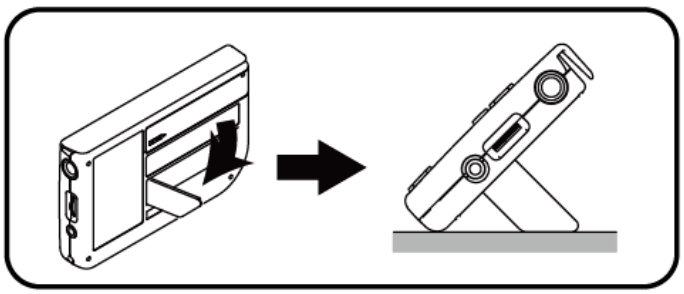

Ierīci var novietot vertikāli, izmantojot balstu aizmugurē.

SKAŅOTĀJA LIETOŠANA

Nospiediet skaņotāja pogu (T), lai to ieslēgtu.

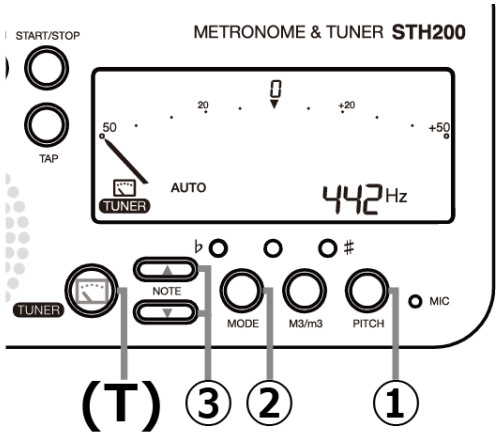

● **Skaņošana, izmantojot skaņojuma indikatoru**

① Ar augstuma (PITCH) pogu iestatiet atsauces skaņas augstumu.

② Ar režīma (MODE) pogu izvēlieties „AUTO" vai „ MANUAL".

AUTO režīms: atskaņotā skaņa tiek automātiski noteikta un parādīta.

MANUAL režīms: tiek parādīta atšķirība starp izvēlēto noti un instrumenta skaņu.

③ Ar nots (NOTE) pogu izvēlieties skaņojamo noti (tikai MANUAL režīmā).

④ Spēlējot instrumentu, LCD ekrānā un gaismas indikatoros tiek parādīta uztvertā skaņa un novirze. Noregulējiet instrumenta skaņojumu tā, lai indikators atrastos pozīcijā ▼0.

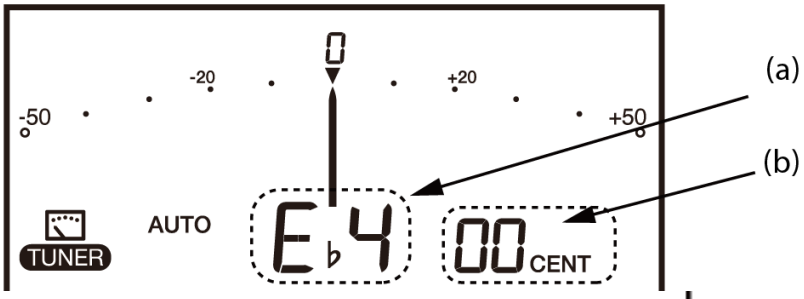

Ekrāna piemērs (precīzs skaņojums)

(a) Nots rādījums

(b) Centu rādījums

(c) Skaņojuma gaismas indikators

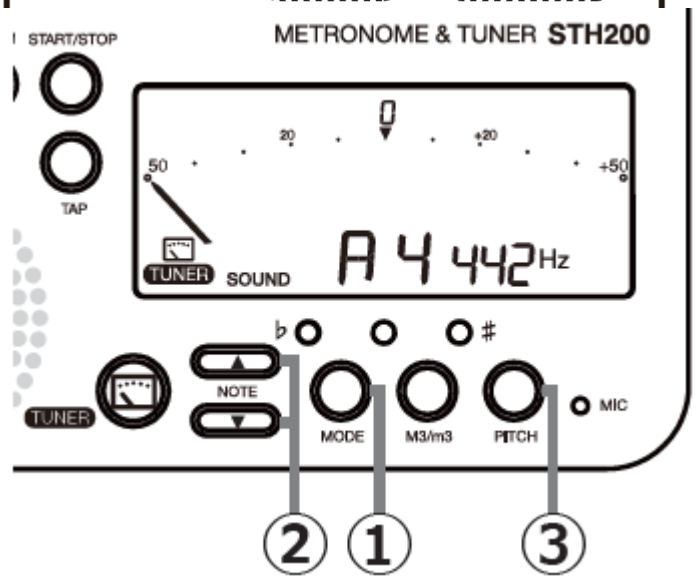

● **Skaņas augstuma pārbaude ar atsauces toni**

① Ar režīma pogu izvēlieties „SOUND"; tiks atskaņots atsauces tonis.

② Lai mainītu noti, nospiediet nots pogu.

③ Lai mainītu skaņas augstumu, nospiediet PITCH pogu.

* Pievienojot kontakta mikrofonu STM30 (nopērkams atsevišķi), instrumentu var skaņot, vienlaikus atskaņojot atsauces toni.

* SOUND režīmā iebūvēto mikrofonu nevar izmantot pat tad, ja ieejas ligzdai nekas nav pievienots.

METRONOMA LIETOŠANA

Nospiediet metronoma pogu (M), lai to ieslēgtu.

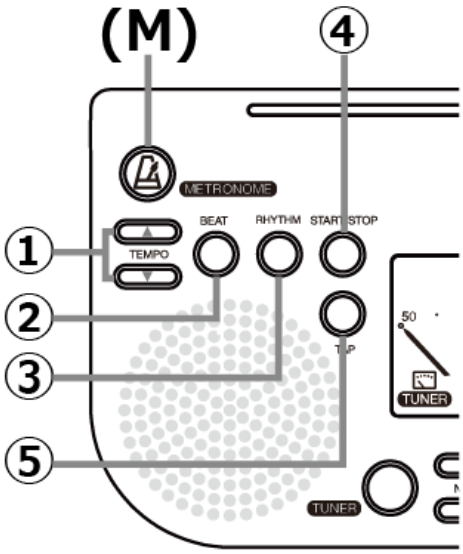

① Iestatiet tempu ar TEMPO pogu.
Tempu var iestatīt arī ar TAP pogu ⑤.
② Iestatiet takts sitienu skaitu ar BEAT pogu.
③ Iestatiet ritmu ar RHYTHM pogu.
④ Nospiediet START/STOP pogu, lai iedarbinātu metronomu.
Temps tiks norādīts ar skaņu, LCD ekrānā un LED indikatorā.
* Noregulējiet skaļumu ar skaļuma regulatoru.

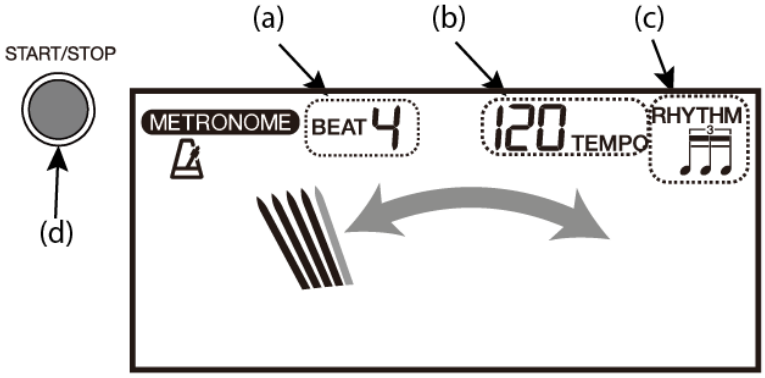

LCD ekrāna piemērs METRONOME režīmā

(a) Takts sitienu skaita rādījums
(b) Tempa rādījums
(c) Ritma rādījums
(d) Tempa LED mirgo katrā sitienā
Vājā takts daļa: sarkana
Spēcīgā takts daļa: zaļa

METRONOMA UN SKAŅOTĀJA VIENLAICĪGA LIETOŠANA

Metronomu un skaņotāju var lietot vienlaikus, nospiežot abu funkciju pogas, lai tās ieslēgtu.
Pēc lietošanas nospiediet metronoma un skaņotāja pogas, lai tās izslēgtu.

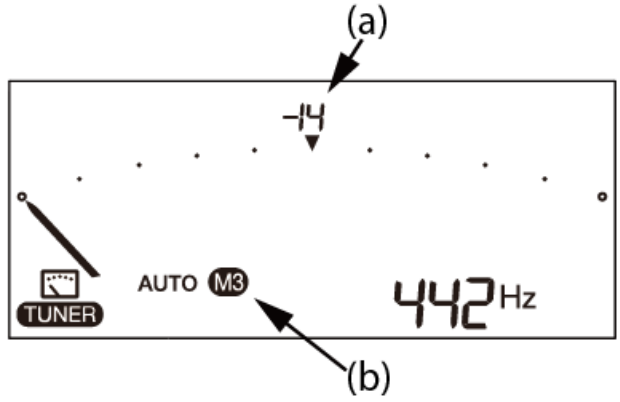

Ekrāna piemērs ar lielo tercu (-14) [tīrā intonācija]
Skaņošana ar lielajām un mazajām tercām (M3/m3 funkcija)
Šī funkcija palīdz skaņot tīras lielās un mazās tercas.
Nospiežot M3/m3 pogu, mainās skaņojuma indikatora centrālais rādījums, kā parādīts tālāk.
(a) Katru reizi nospiežot M3/m3 pogu:
„0” → „-14” (lielā terca) → „+16” (mazā terca)
(b) M3/m3 rādījums (parādīts M3)

BATERIJAS NOMAIŅA

Kad LCD ekrānā parādās baterijas simbols, baterija ir jānomaina.

Mirgojošs baterijas simbols: baterijas uzlādes līmenis kļūst zems.

Baterijas simbols pārstāj mirgot un deg nepārtraukti: drīzumā nomainiet bateriju.

Izslēdziet ierīci un izņemiet izlādējušos bateriju, pabīdot aizmugurē esošo bateriju nodalījuma vāciņu bultiņas virzienā. Ievietojiet jaunu bateriju, ievērojot polaritāti, un aizveriet vāciņu.

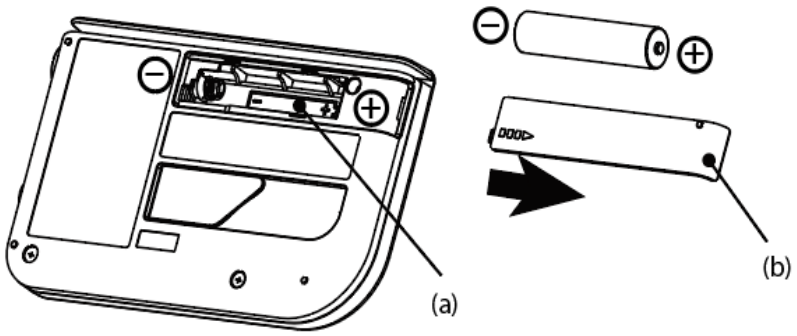

Izslēdziet ierīci un izņemiet izlādējušos bateriju, pabīdot aizmugurē esošo bateriju nodalījuma vāciņu bultiņas virzienā. Ievietojiet jaunu bateriju, ievērojot polaritāti, un aizveriet vāciņu.

(a) Baterijas turētājs

(b) Bateriju nodalījuma vāciņš

TEHNISKIE PARAMETRI (M)

■ Skaņotājs

・Skaņošanas režīmi: Auto, Manual, Sound

・Skaņošanas diapazons / precizitāte: A0–C8 (sinusoidālam signālam), ±1 cents

・Atsauces toņa diapazons / precizitāte

: C3–C6 (37 notis), ±1 cents

・Atsauces augstuma iestatījums: A4 = 415, 438–445 Hz

・Citas funkcijas: M3/m3 režīms (atbalsts lielo tercu skaņošanai, aptuveni -14 centi, / mazo tercu skaņošanai, aptuveni +16 centi)

■ Metronoms

・Tempa diapazons / precizitāte: 30–250 sitieni/min. (±0,1 %)

・Takts sitienu skaits: 0–7

・Ritma veidi: ♩ ♫ 𝅘𝅥𝅯𝅘𝅥𝅯𝅘𝅥𝅯 𝅘𝅥𝅯𝅘𝅥𝅯𝅘𝅥𝅯 𝅘𝅥𝅯𝅘𝅥𝅯𝅘𝅥𝅯𝅘𝅥𝅯 𝅘𝅥𝅯𝅘𝅥𝅯𝅘𝅥𝅯𝅘𝅥𝅯𝅘𝅥𝅯 𝅘𝅥𝅯𝅘𝅥𝅯𝅘𝅥𝅯𝅘𝅥𝅯𝅘𝅥𝅯𝅘𝅥𝅯 𝅘𝅥𝅯𝅘𝅥𝅯𝅘𝅥𝅯𝅘𝅥𝅯𝅘𝅥𝅯𝅘𝅥𝅯𝅘𝅥𝅯

■ Pārējie parametri

・Ieeja: iebūvēts mikrofons, ϕ 6,3 mm ligzda (mono)

・Izeja: ϕ 3,5 mm austiņu ligzda, skaļrunis

・Automātiska izslēgšanās: 20 min. (skaņotājs), 5 min. (atsauces tonis), 20 min. (metronoma gaidstāve)

・Barošana: 1 × AAA sārma baterija (1,5 V)

・Baterijas darbības laiks*: aptuveni 70 stundas (nepārtraukts A4 signāls)
Aptuveni 80 stundas (nepārtraukta darbība ar tempu 120 un 4 sitieniem taktī)
・Darba temperatūra: 0–40 ° C
・Izmēri / svars: 114 (P) × 72 (A) × 17 (Dz) mm, aptuveni 96 g (ar bateriju)
・Komplektācija: 1 × AAA sārma baterija (darbības pārbaudei), īsā lietošanas pamācība

* Atkarīgs no mērīšanas apstākļiem un vides.
* Lai uzlabotu produktu, tā dizains un tehniskie parametri var tikt mainīti bez iepriekšēja brīdinājuma.

Tulkojums: Rock Distribution